ruggedized

G-WIN® Military LCD Display

Model Number : R10L100-MLP1

Optional for Mounting Bracket

FRONT VIEW

BOTTOM VIEW

Modularized Construction

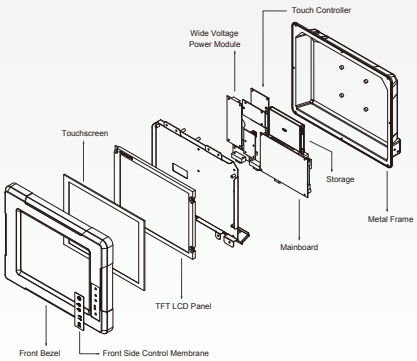

Features :

- High Quality 10.4" SVGA Panel, 800x600 resolution
- Full IP65 Dust/Water Proof Enclosures (Except I/O parts)
- Aluminum Housing with Anti-Corrosion Treatments
- Anti-Shock and Vibration Standard according to MIL810F/G & IEC60068-2-27
- 5 Wire Resistive Touch / Anti-Reflective Protection Glass (Optional)
- Wide Range 9 to 36V DC Input Acceptable (Optional)

ruggedized

G-WIN® Military LCD Display

Model Number : R10L100-MLP1

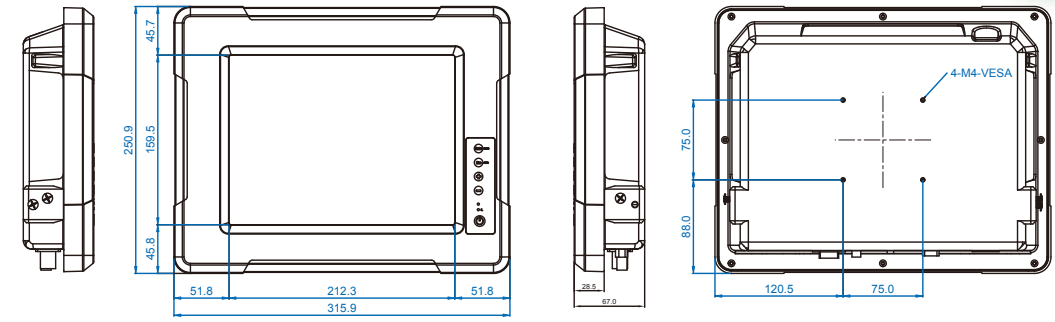

SIDE VIEW FRONT VIEW SIDE VIEW VIEW

Vehicle Mount

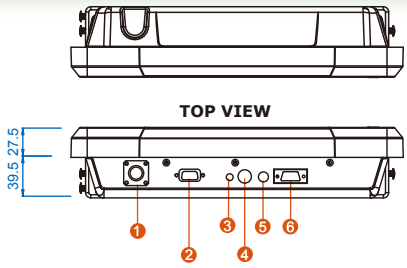

1.Military Grade Lockable Power Connector
2.RS232 for Touch (Optional for touch)
3.Line in (Optional)
4.S-Video (Optional)
5.Composite (Optional)
6.VGA

Drawing w / Mounting Bracket

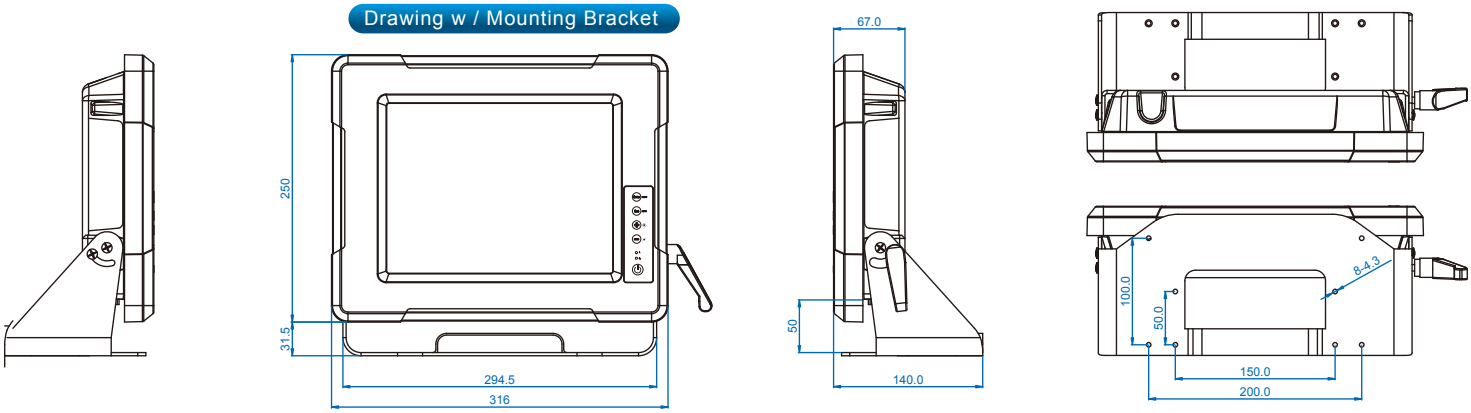

SIDE VIEW FRONT VIEW SIDE VIEW REAR VIEW

Measurements shown in mm / All Dimensions are ± 0.5 mm

* Note: this is a simplified drawing and some components are not marked in detail. Please contact our sales representative if you need further product information.

Display Characteristics

Size	: 10.4”
Pixel Number	: 800 x 600
Pixel Pitch (mm)	: 0.264 (H) x 0.264 (V) mm
Contrast Ratio	: 500 : 1(typ.)
Brightness	: 400 cd/m² (typ.)
Viewable Angle(CR>=10)	: -70~70 (H);-55~65 (V)
Active Display Area	: 211.2(H) x 158.4(V) mm
Max Colors	: 16.2M
Touch (Optional)	: 5 Wire Resistive

I/O Connectors

Back Panel I/O Port	: 1 x VGA(DB-15)
	: Military Grade Lockable Power Connector
	: 1x RS232 for Touch Screen(Optional w/ touch)

In Front Control

Control Button	: Menu / Enter Button
	Auto-adjust / Esc Button
	Brightness Up / Increase Button
	Brightness Down / Decrease Button
	Display Power Button
LED indicator	: Power On/ Off
	Display Sleep

Mechanical and Environment

Dimensions (W x L x H)	: 315 mm x 250 mm x 67mm
Power Input	: 12V DC / MIL-grade connector
Power Consumption	: 24W typ.
Operating Temperature	: -10℃~60℃ Wide temperature solution by request
Storage Temperature	: -20℃~70℃
Operating Humidity	: 10% to 95% (non condensing)
Mounting	: VESA mount, Vehicle mount
Shock	: Operating:30g for 18ms, 300m/s
Vibration	: Operating: 1.60/1.96/2.18 g rms for XYZ / 5-500Hz

Product Optional Items

Mounting Bracket and Kits	One robust bracket with locking handle (Can adjust from -5deg. to 90deg.)
Video Input	Composite Video, S-Video for optional
Audio	Audio Line in for optional
Anti-reflective Glass	3mm Anti-reflective Protection Glass
Wide Power Input Range	9V to 36V wide range acceptable for optional
Terminal Block	Pluggable 3pin terminal block power input

Environmental(MIL-STD 810F/G Compliance)

Vibration	MIL-STD-810F/G Method 514.5
Humidity	MIL-STD-810F/G Method 507.4
Transit Drop	MIL-STD-810F/G Method 516.5

Environmental(MIL-STD 461E/F Compliance)

RE	RE 101 / RE 102
CE	CE 101 / CE 102

Optional with EMI Glass / Touch

RS	RS101 / RS103
CS	CS 101 / CS 106 / CS 109 / CS 114 CS 115 / CS 116

* If you require external test report, Winmate will charge NRE fee.

Revised date: 06-Sep-2019 V1.7

Tento produkt můžete zakoupit u společnosti AutoCont IPC a.s.

AutoCont IPC a.s.

Váš dodavatel průmyslových počítačů, komponent a speciálních průmyslových IT systémů.

Uhlířská 1064/3, 710 00 Ostrava, Česká republika

obchod@autocont-ipc.cz +420 552 301 002 www.autocont-ipc.cz

PRŮMYSLOVÉ POČÍTAČE
fanless embedded PC, do racku, ...

POČÍTAČE S DISPLEJEM
panelové PC, terminály, do vozidel, ...

AUTOMATIZACE A SBĚR DAT
převodníky, karty, moduly, switche, ...

PERIFERIE A KOMPONENTY
monitory, klávesnice, desky, skříně, ...

NOTEBOOKY A TABLETY
odolné, windows, android, IP65, ...

INFORMAČNÍ KIOSKY
interiérové, venkovní, ...

MEDICÍNSKÁ TECHNIKA
počítače, tablety, LCD, klávesnice, ...

SOFTWAROVÁ ŘEŠENÍ
pro výrobu, zaměstnance, kiosky, ...

PŘEJÍT DO E-SHOPU
eshop.autocont-ipc.cz

DOPRAVA ZDARMA
Doprava zdarma v ČR a SR při objednávce nad 10 000 Kč bez DPH nebo nad 400 EUR.

PRODLOUŽENÁ ZÁRUKA
Záruka 2 roky na vyráběné počítače s možností jejího prodloužení až na 5 let.

ODMĚNA ZA VĚRNOST
Pravidelní zákazníci u nás nakupují za nižší ceny. Výše slevy se odvíjí od realizovaného obratu.

SERVIS ON-SITE A IN-TIME
K projektovým dodávkám nabízíme rozšířenou podporu a servis s garancí výměny zařízení do 48 hodin.