Rugged Panel PC

Model:W12IB3S-VMM9

Product Features:

- Ultra Low Bay Trail N2930 1.83GHz Processor Fanless Design
- 5 Wire resistive touch screen
- -10 ~ +55°C Wide Range Operating Temperature
- Anti-Corrosion housing with Fanless Design
- 9V ~ 36V DC Isolation Wide Range Power (default)
- Anti-Shock & Vibration compliant with MIL-STD-810F/G
- Optional 6-60V DC Input, and Optional for Ignition On/Off delay
- Panel Mount for request
- Design to meet EN50155

Fanless | Wide Temp (-25°C~55°C) | IP65

Product Specifications:

Display	Model Name	W12IB3S-VMM9
	Size	12.1"
	Resolution (pixels)	1280 x 800
	Number of Colors	262.144 (6bits/color)
	Brightness (cd/m2)	400
	Contrast Ratio	1000 :1
	Viewing Angle	-88~88 (H) ; -88~88 (V)
	Active Area	261.12 (H) x 163.2 (V)
	Touch (optional)	5 wire resistive
System	Processor	Intel®Bay Trail N2930 1.83Ghz Processor
	Chipset	Bay Trail SoC Chipset
	BIOS	AMI 16Mbit Flash
	Memory	1xDDR3L 1600 MHz SO-DIMM, default 4GB, Max. 8GB
	Ethernet	Intel®I210-AT GbE LAN
	Storage	mSATA SSD, default 64GB
	Audio Codec	Realtek HD Audio Codec
Input/Output	1 x USB 3.0, 1 x USB 2.0 1 x HDMI 1 x RS-232 1 x RS-232/422/485 1 x DC-IN Terminal Block 1 x WLAN or 3G Antenna in top (optional)	
Environment	Operating Temperature	-10 ~55°C
	Storage Temperature	-30 ~70°C
	Humidity	10 ~ 95% non-condensing
	Shock	MIL-STD-810F/G
	Vibration	MIL-STD-810F/G
	Power Input	9~36V DC in with isolation (Phoenix type) Optional 6-60V DC in, with Ignition On/Off delay
	Safety	MIL-STD-810F/G
Driver OS Support	Windows Embedded Standard 7 (64-bit) Windows Embedded 8.1 Industry Pro 64-bit Windows 10 IoT Enterprise	
Mechanical	Dimension(W x H x D)	310 x 215 x 52.7 mm
	Approximate Weight	2.8 kg*
	*Weight of this device will be more or less depending upon actual component configuration	
Packing List	(IB32) SBC Manual & Driver CD	
Security Support	Trusted Platform Module (TPM 2.0) * Windows 10 operating system requires installing a new version of BIOS and OS image. Windows 7 does not support TPM 2.0 function.	

I / O View:

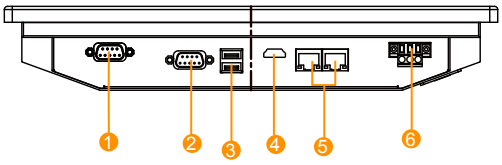

1. RS232
2. RS232/422/485
3. 1xUSB 2.0, 1xUSB 3.0
4. HDMI
5. 2xRJ45
6. Terminal Block 9~36V

Rear OSD Control Function:

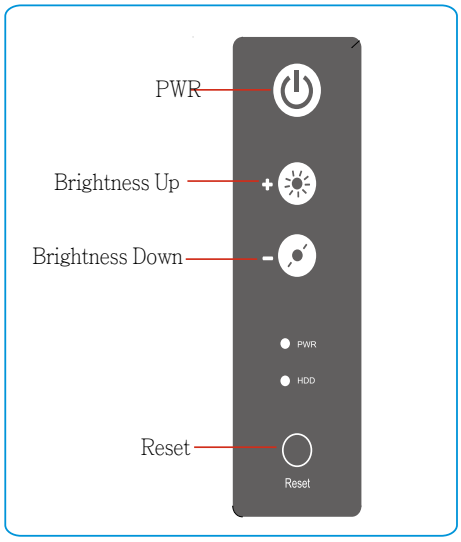

Drawing w/o Mounting bracket:

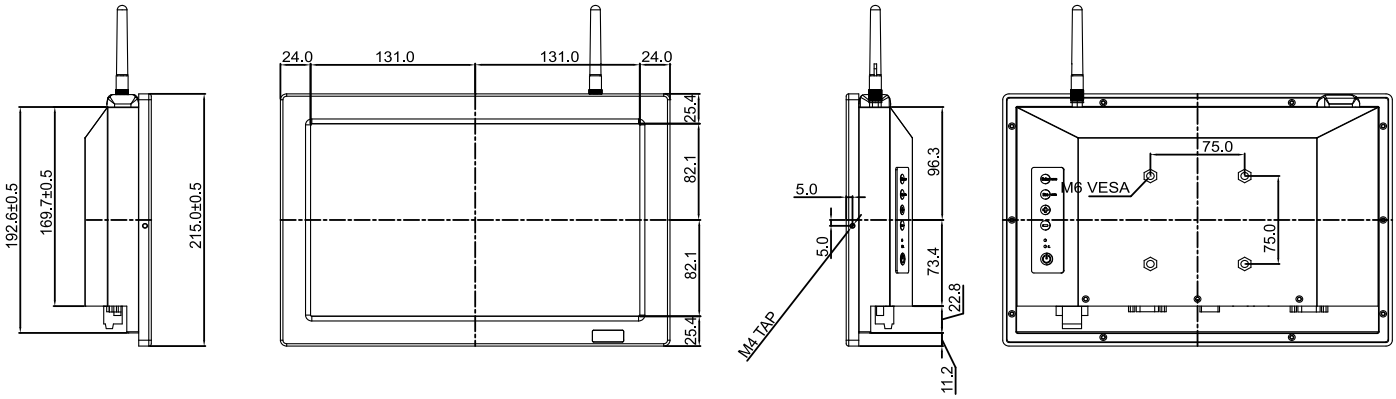

SIDE VIEW | FRONT VIEW | SIDE VIEW | VIEW

Tento produkt můžete zakoupit u společnosti AutoCont IPC a.s.

AutoCont IPC a.s.

Váš dodavatel průmyslových počítačů, komponent a speciálních průmyslových IT systémů.

Uhlířská 1064/3, 710 00 Ostrava, Česká republika

obchod@autocont-ipc.cz +420 552 301 002 www.autocont-ipc.cz

PRŮMYSLOVÉ POČÍTAČE
fanless embedded PC, do racku, ...

POČÍTAČE S DISPLEJEM
panelové PC, terminály, do vozidel, ...

AUTOMATIZACE A SBĚR DAT
převodníky, karty, moduly, switche, ...

PERIFERIE A KOMPONENTY
monitory, klávesnice, desky, skříně, ...

NOTEBOOKY A TABLETY
odolné, windows, android, IP65, ...

INFORMAČNÍ KIOSKY
interiérové, venkovní, ...

MEDICÍNSKÁ TECHNIKA
počítače, tablety, LCD, klávesnice, ...

SOFTWAROVÁ ŘEŠENÍ
pro výrobu, zaměstnance, kiosky, ...

PŘEJÍT DO E-SHOPU
eshop.autocont-ipc.cz

DOPRAVA ZDARMA
Doprava zdarma v ČR a SR při objednávce nad 10 000 Kč bez DPH nebo nad 400 EUR.

PRODLOUŽENÁ ZÁRUKA
Záruka 2 roky na vyráběné počítače s možností jejího prodloužení až na 5 let.

ODMĚNA ZA VĚRNOST
Pravidelní zákazníci u nás nakupují za nižší ceny. Výše slevy se odvíjí od realizovaného obratu.

SERVIS ON-SITE A IN-TIME
K projektovým dodávkám nabízíme rozšířenou podporu a servis s garancí výměny zařízení do 48 hodin.